| EN | DE | PL

BeClever

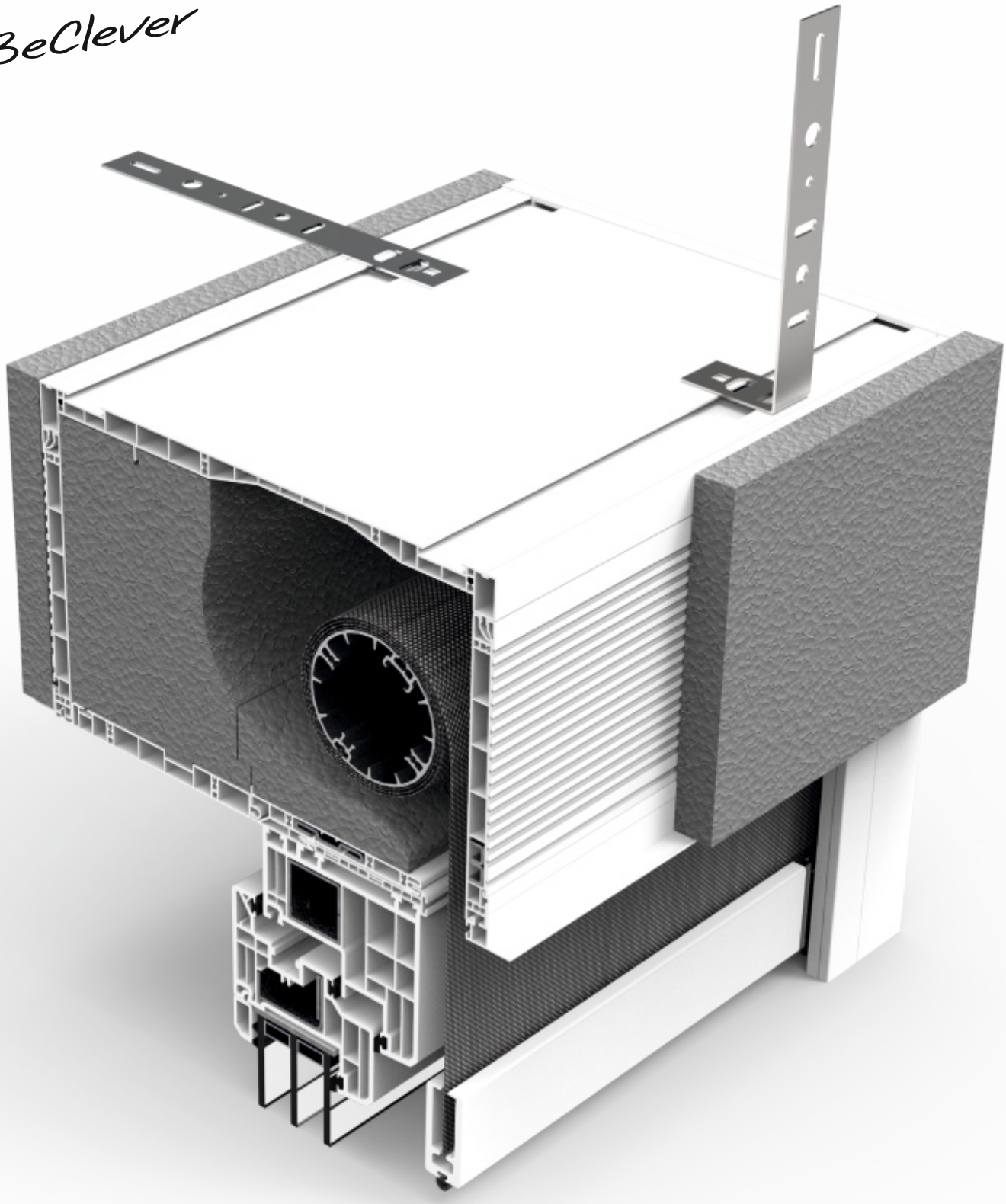

CleverBox
Screen

| EN | DE | PL

INTRODUCTION | EINFÜHRUNG | WPROWADZENIE 04

FEATURES | EIGENSCHAFTEN | CECHY 06

PARAMETERS | PARAMETER | PARAMETRY 08

ELEMENTS | ELEMENTE | ELEMENTY 18

COLOR LIST | FARBENAFLISTUNG | ZESTAWIENIE KOLORÓW 42

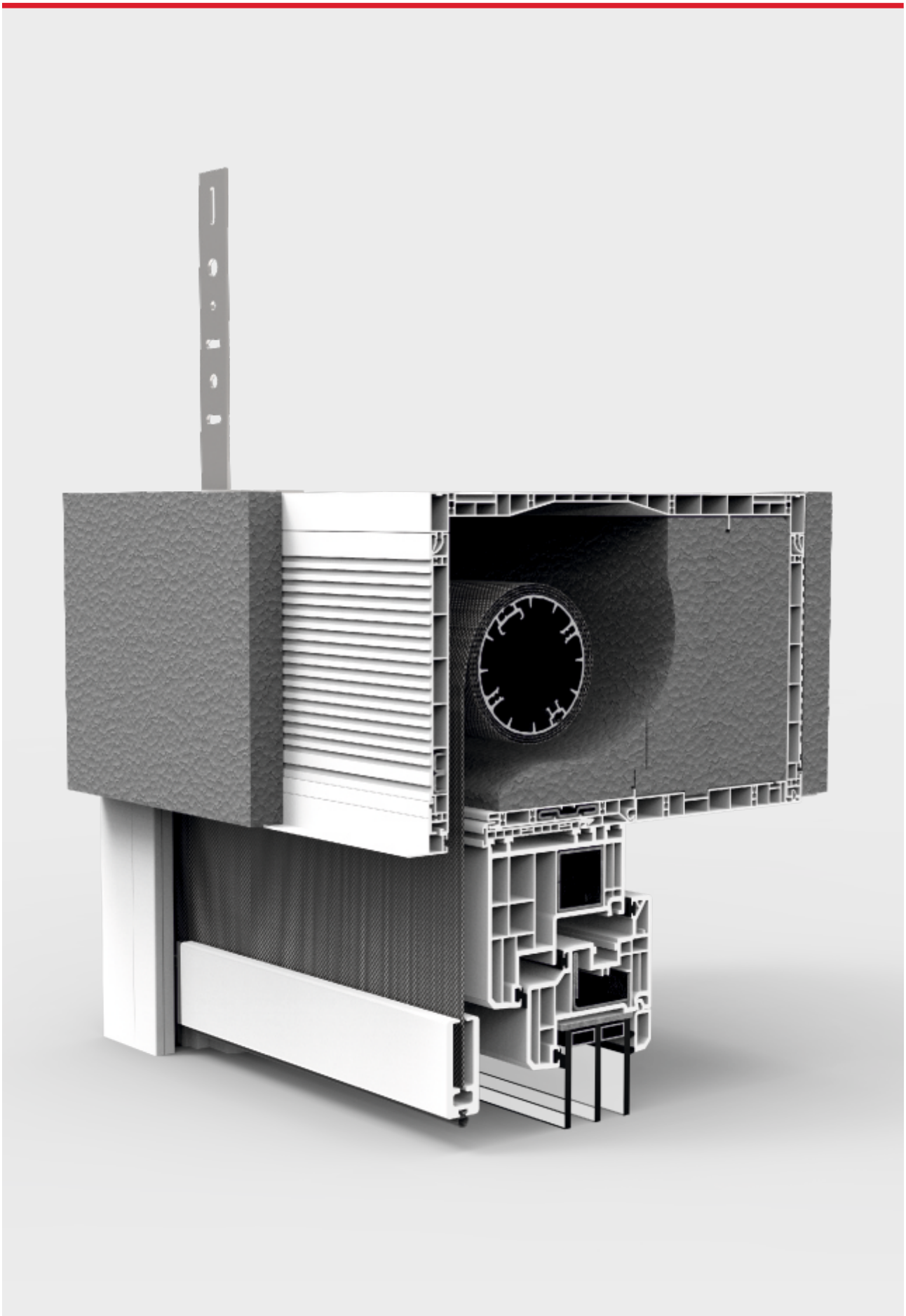

EN | CleverBox Screen

CleverBox screen is an elegant and modern way to cover windows in all types of buildings that provides increased comfort both at work and at home.

The screen's fabric protects against strong sunlight and makes it impossible to spy on the interior of a building, while simultaneously providing contact with the external world for the people in the building.

Numerous textile shades enable the screen to be freely adapted to any facade design and high resistance to environmental factors guarantees that the colour will not fade and that the product last for a long time.

DE | CleverBox Screen

CleverBox Screens ist eine elegante und moderne Art der Außenabdeckung des Fensters in allen Arten von Gebäuden, die den Komfort der Wohnung und Arbeit stark verbessert.

Der Stoff des Screens schützt vor starker Sonneneinstrahlung und verhindert die Beobachtung des Inneren der Wohnung durch Unbefugte, während der ständige Kontakt mit der Außenwelt möglich ist.

Eine breite Palette von Farbtönen der Gewebe erlaubt beliebige Anpassung an die Gestaltung der Fassade, während eine hohe Beständigkeit gegen äußere Einflüsse die Farbhaltung und die Langlebigkeit gewährleistet sind.

CleverBox Screens zeichnen sich durch modernes Design und hochwertige Komponenten, die ihre Verwendung für viele Jahre gewährleisten.

PL | CleverBox Screen

Screeny CleverBox to elegancki i nowoczesny sposób zewnętrznego zasłaniania okna we wszystkich rodzajach budynków, znacznie poprawiający komfort mieszkania i pracy.

Tkanina screenu chroni przed silnym promieniowaniem słonecznym, a także uniemożliwia obserwację wnętrza pomieszczenia przez niepowołane osoby, umożliwiając jednocześnie stały kontakt ze środowiskiem zewnętrznym.

Szeroka gama odcieni tkanin pozwala na dowolne dopasowanie do projektu elewacji, natomiast wysoka odporność na czynniki zewnętrzne gwarantuje zachowanie koloru oraz długą żywotność.

Screeny CleverBox charakteryzują się nowoczesnym wzornictwem oraz wysoką jakością zastosowanych komponentów, gwarantującą ich użytkowanie przez wiele lat.

EN | deep enclosure box with access plate on the bottom (possibility of complete covering)

DE | tiefer Gehäusebox mit Revisionsabdeckung von unten (ganze Bebauung möglich)

PL | głęboka skrzynka obudowy z pokrywą rewizyjną od dołu (możliwość całkowitej zabudowy)

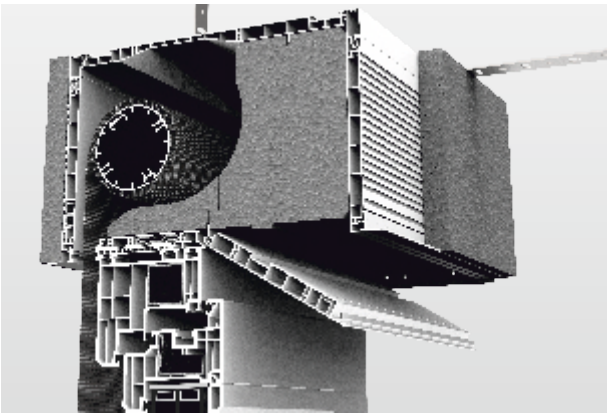

EN | deep enclosure box with access plate on the rear (possibility of front covering)

DE | tiefer Gehäusebox mit Revisionsabdeckung von der Rückseite (Bebauung von außen möglich)

PL | głęboka skrzynka obudowy z pokrywą rewizyjną od tyłu (możliwość zabudowy z zewnątrz)

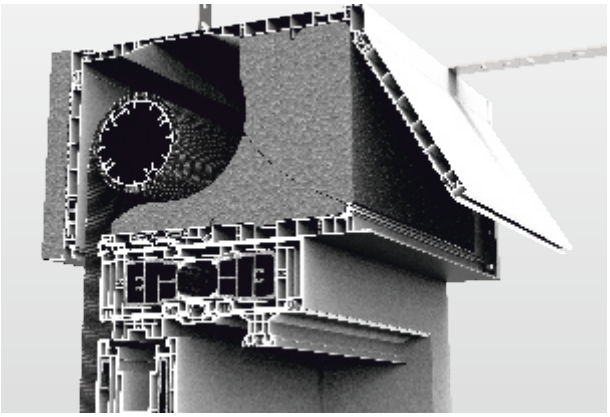

EN | shallowr enclosure box with access plate on the rear (possibility of front covering)

DE | schmale Gehäusebox mit Revisionsabdeckung von der Rückseite (Bebauung von außen möglich)

PL | wąska skrzynka obudowy z pokrywą rewizyjną od tyłu (możliwość zabudowy z zewnątrz)

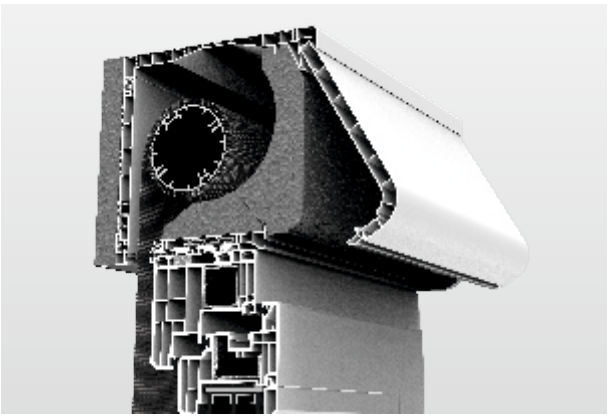

EN | slide tape ensures proper tension of the fabric and guarantees tight connection between guides (barrier for insects, dust and plant pollen)

DE | Schiebeband erhält die richtige Spannung und gewährleistet eine gute Abdichtung zwischen den Führungen (Barriere gegen Insekten, Staub und Pollen von Blüten)

PL | taśma suwakowa utrzymująca odpowiednie napięcie tkaniny oraz zapewniająca szczelne połączenie pomiędzy prowadnicami (bariera przed insektami, kurzem oraz pyłkami kwiatów)

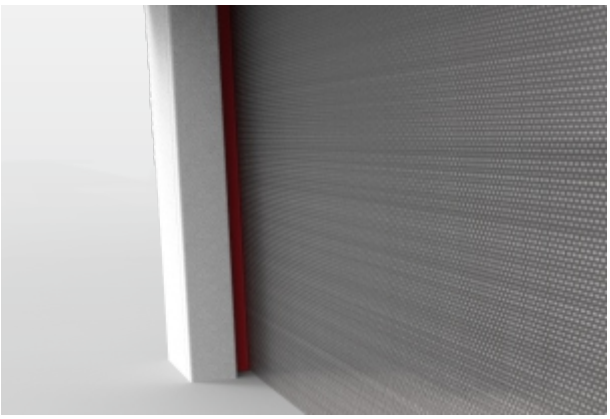

EN | fabric made of glass fibre with a layer of PVC which guarantees long life of the product (resistance to water, wind and other environmental factors)

DE | Gewebe aus mit PVC-beschichtetem Fiberglas oder Polyester gewährleistet lange Nutzungsdauer (Beständigkeit gegen Wasser, Wind und andere Wetterphänomene)

PL | tkanina wykonana z włókien szklanych lub poliestrowych pokrytych warstwą PVC gwarantującą długotrwałość użytkowania (odporność na wodę, wiatr oraz inne zjawiska atmosferyczne)

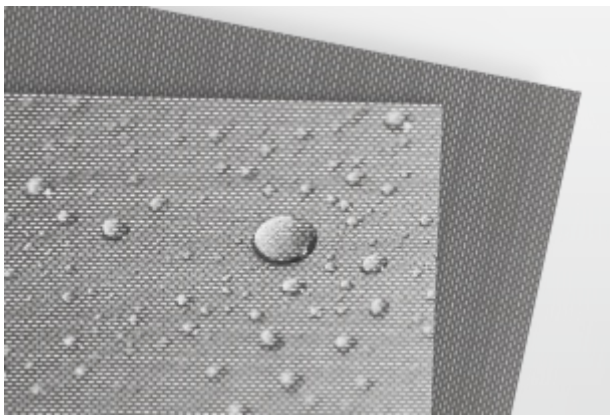

EN | the fabric reflects and absorbs the sun energy in front of the window while simultaneously maintains high degree of visibility from inside

DE | Gewebe, das Sonnenenergie vor dem Fenster reflektiert und aufnimmt, während draußen die Sichtbarkeit aufrechterhalten ist

PL | tkanina odbijająca i absorbująca energię słoneczną przed oknem, przy jednoczesnym zachowaniu widoczności na zewnątrz

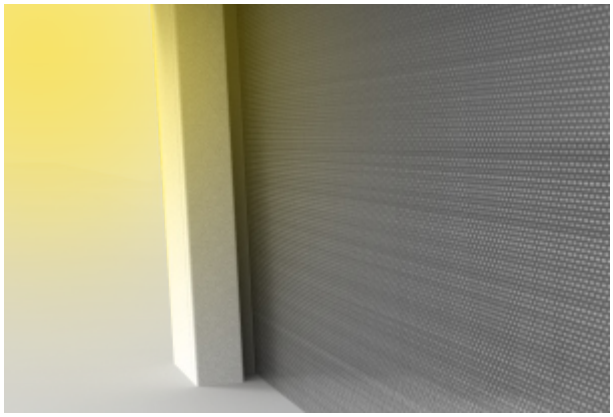

EN | the screen fabrics with different light-insulating properties (from high visibility to full shading)

DE | Screen-Gewebe von unterschiedlichen Graden der Lichtdurchlässigkeit (von hoher Sichtbarkeit draußen bis zur vollständigen Verdunklung)

PL | tkaniny screenu o różnym stopniu przezierności (od dużej widoczności na zewnątrz po pełne zaciemnienie)

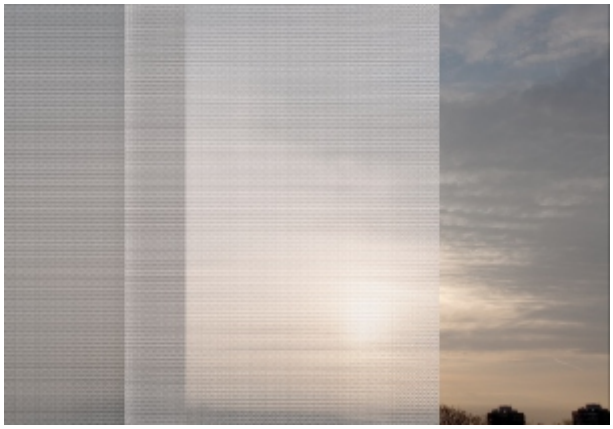

EN | different colour options of the fabrics ensure match with any facade design

DE | verschiedene Farbversionen von Stoffen erlauben jede Anpassung an die Gestaltung der Fassade

PL | różne wersje kolorystyczne tkanin pozwalające na dowolne dopasowanie do projektu elewacji

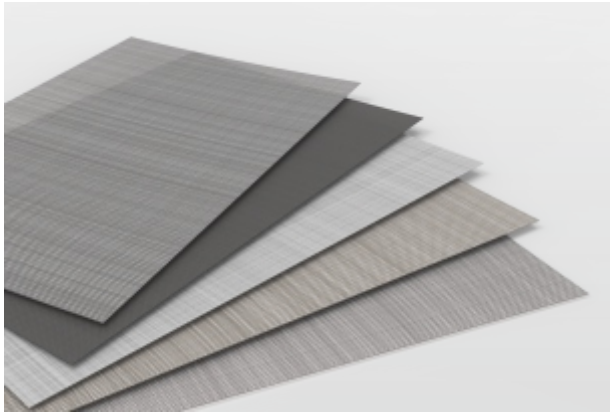

1
2
3
4
5
6
7
8
9
10
11
12
13

EN |

1 External plaster
2 Internal plaster
3 Insulation
4 Lintel
5 External box insulation
6 Internal box insulation
7 Inner box insulation
8 Screen fabric
9 Screnen fabric guide channel
10 Window frame
11 External window sill
12 Internal window sill
13 Construction wall

DE |

1 Außenputz
2 Innenputz
3 Erwärmung der Konstruktionswand
4 Sturz
5 Außen Erwärmung
6 Innener Ewärmung
7 Innener Kasten Ewärmung
8 Gewebe
9 Gewebe führungsschiene
10 Fenster
11 Äußerer Fensterbrett
12 Innerer Fensterbrett
13 Targwand

PL |

1 Tynk zewnętrzny
2 Tynk wewnętrzny
3 Ocieplenie ściany konstrukcyjnej
4 Nadproże
5 Ocieplenie skrzynki z zewnątrz
6 Ocieplenie skrzynki od wewnątrz
7 Wewnętrzne ocieplenie skrzynki
8 Tkanina
9 Prowadnica tkaniny
10 Rama okienna
11 Parapet zewnętrzny
12 Parapet wewnętrzny
13 Ściana konstrukcyjna

CB S 165x255

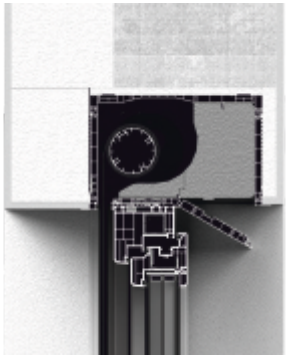
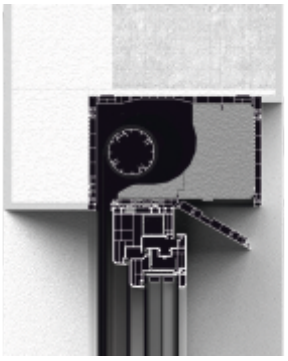
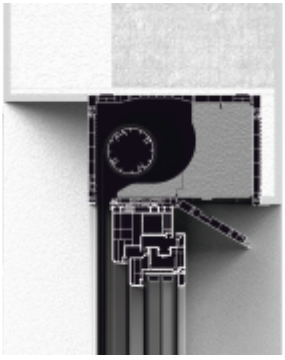
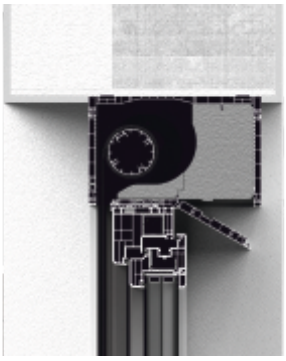

CB S 165x255 (WF)

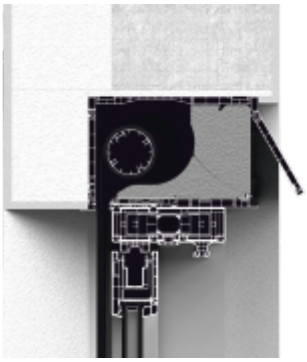
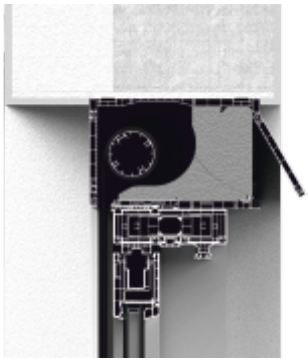

CB S 165x175

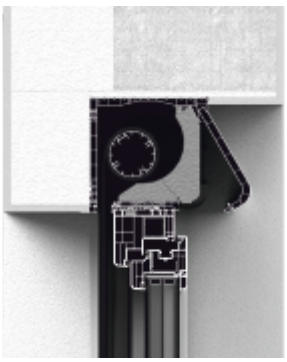
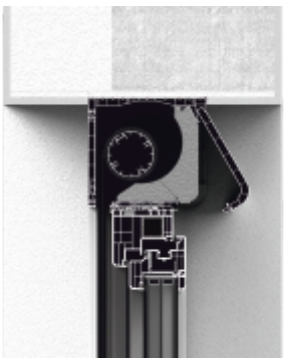

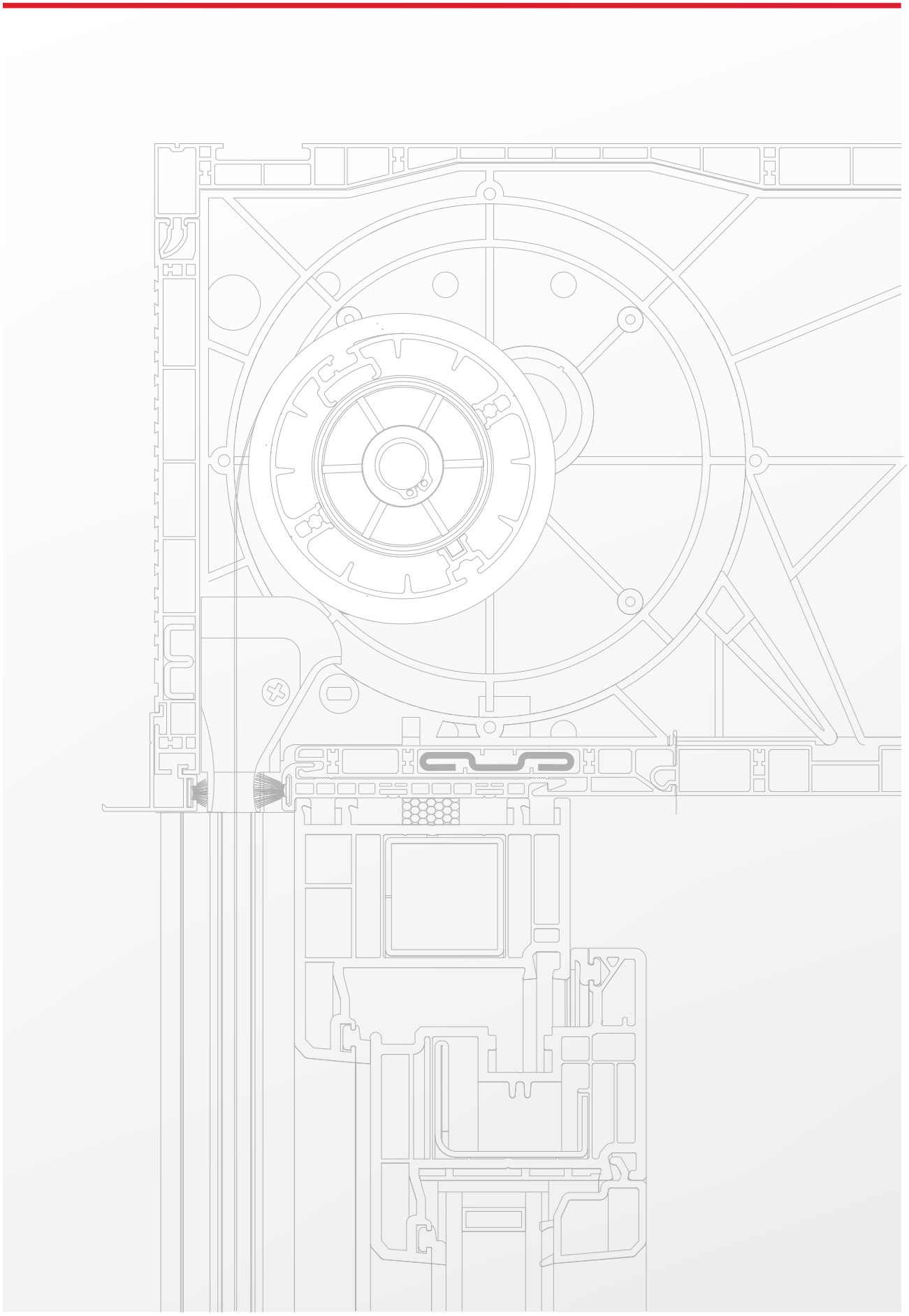

EN | CleverBox Screen Technical parameters

Technical parameters of CleverBox Screen - presentation of basic dimensions and elements of the system.

DE | CleverBox Screen Technische Parameter

Technische Parameter von CleverBox Screen - eine Präsentation der Dimensionen und Elemente des Systems.

PL | CleverBox Screen Parametry techniczne

Techniczne parametry screenów naokiennych CleverBox - prezentacja podstawowych wymiarów oraz elementów systemu.

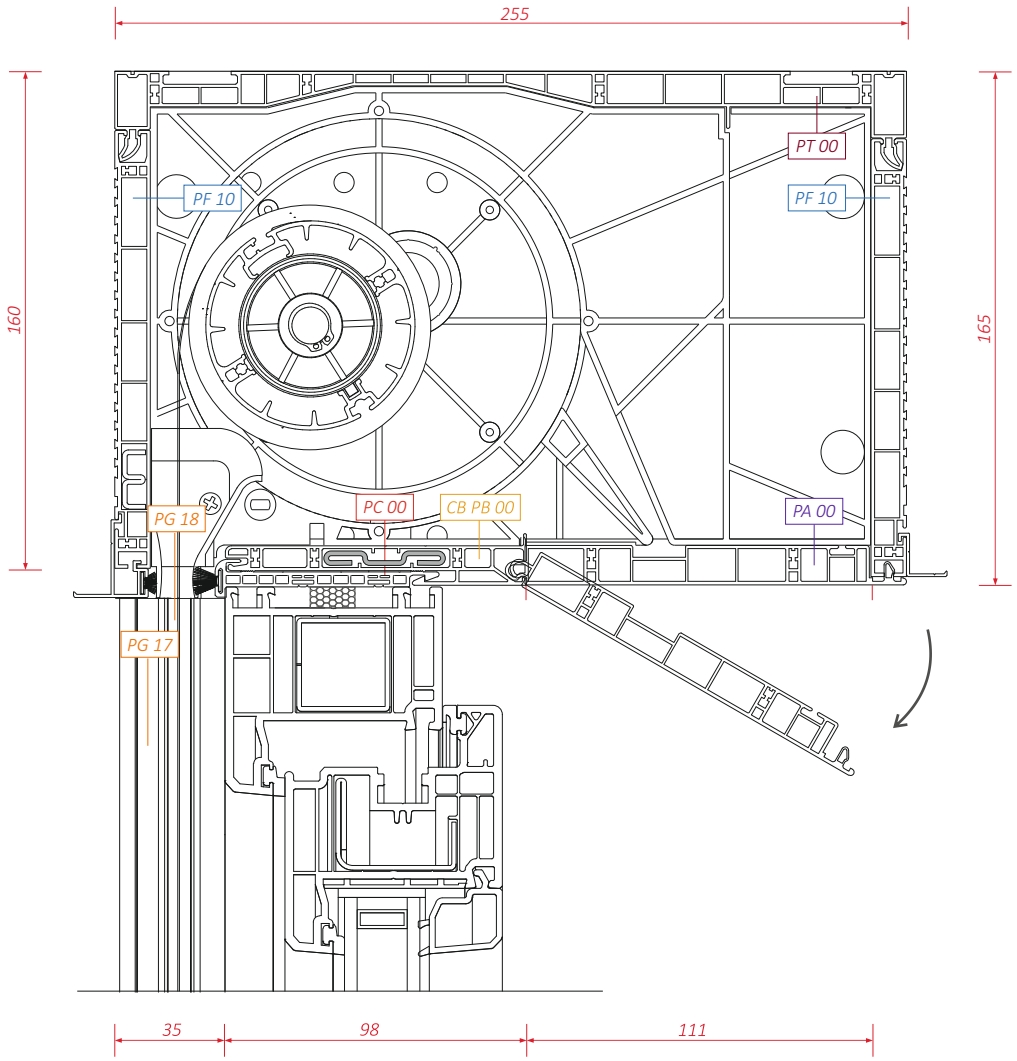
255
160
165
PF 10
PT 00
PF 10
PG 18
PC 00
CB PB 00
PA 00
PG 17
35
98
111

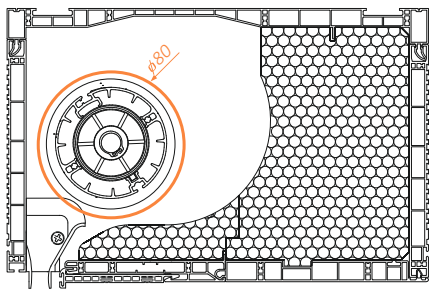
ø80

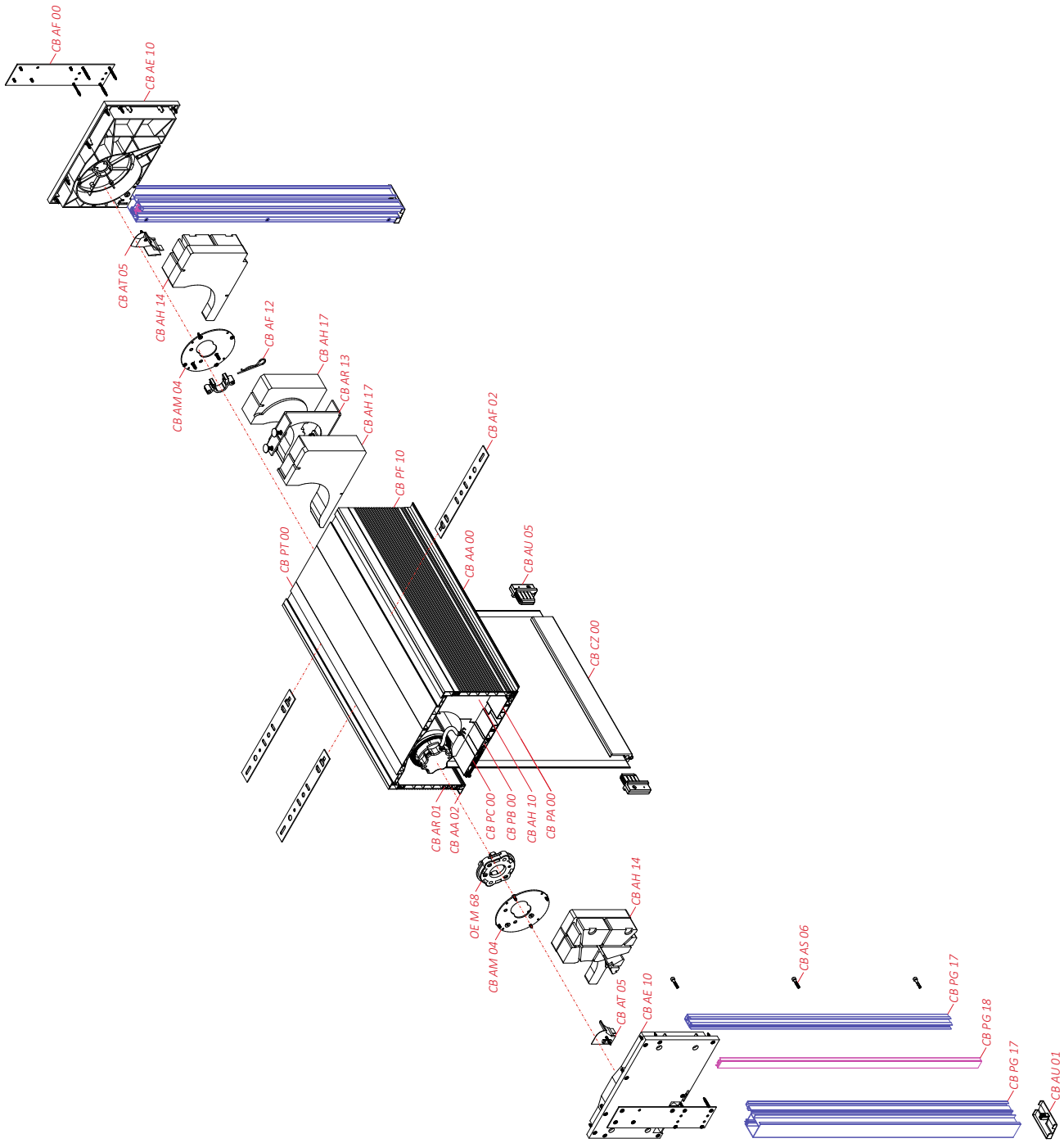
CB AF 00
CB AE 10
CB AT 05
CB AH 14
CB AM 04
CB AF 12
CB AH 17
CB AR 13
CB AH 17
CB PF 10
CB AF 02
CB PT 00
CB AA 00
CB AU 05
CB CZ 00
CB AR 01
CB AA 02
CB PC 00
CB PB 00
CB AH 10
CB PA 00
OE M 68
CB AM 04
CB AH 14
CB AT 05
CB AE 10
CB AS 06
CB PG 17
CB PG 18
CB PG 17
CB AU 01

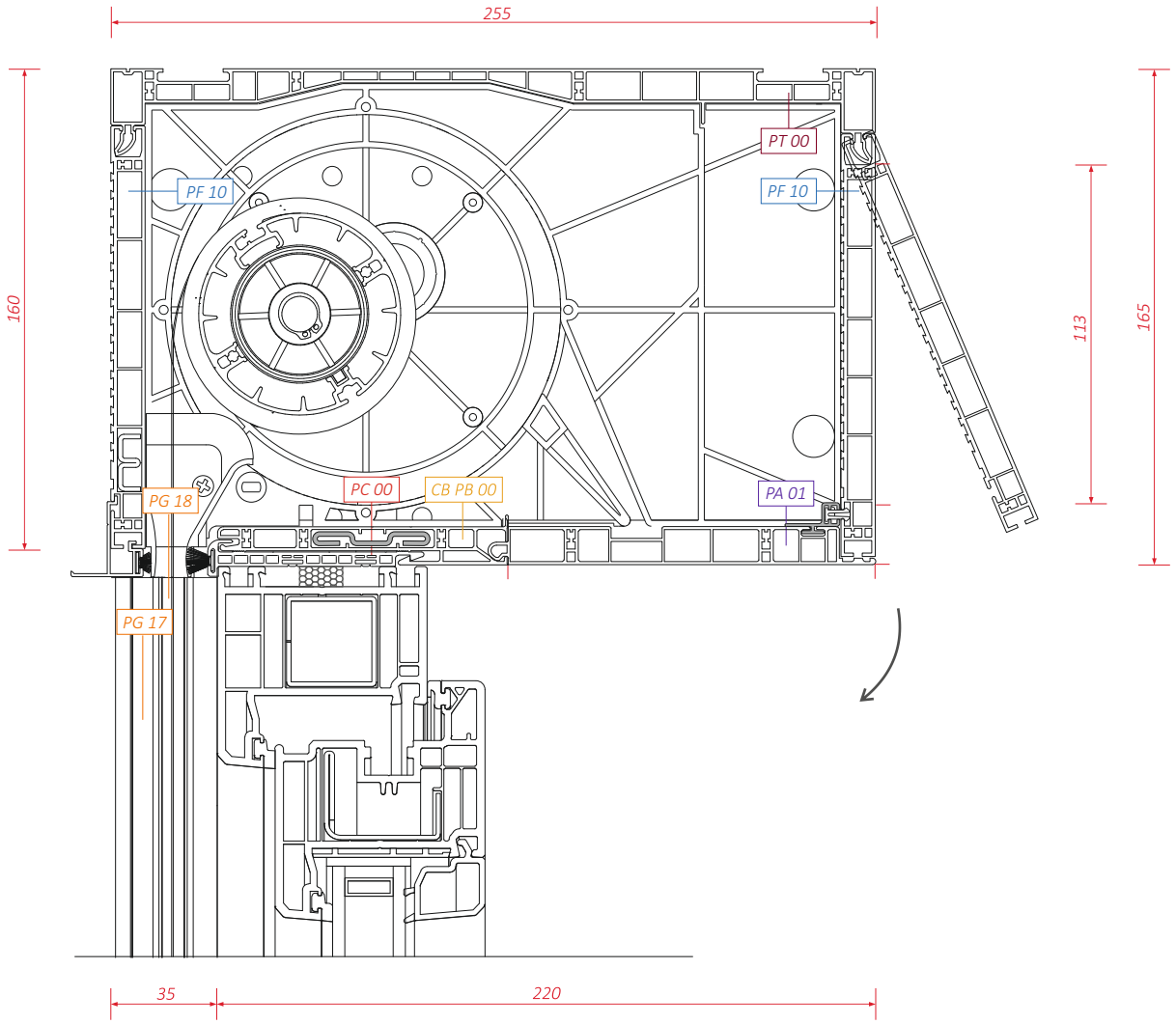
255
160
165
113
PF 10
PF 10
PT 00
PA 01
PC 00
CB PB 00
PG 18
PG 17
35
220

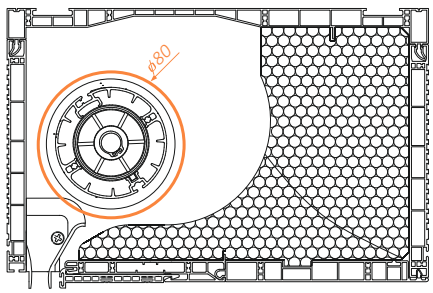
ø80

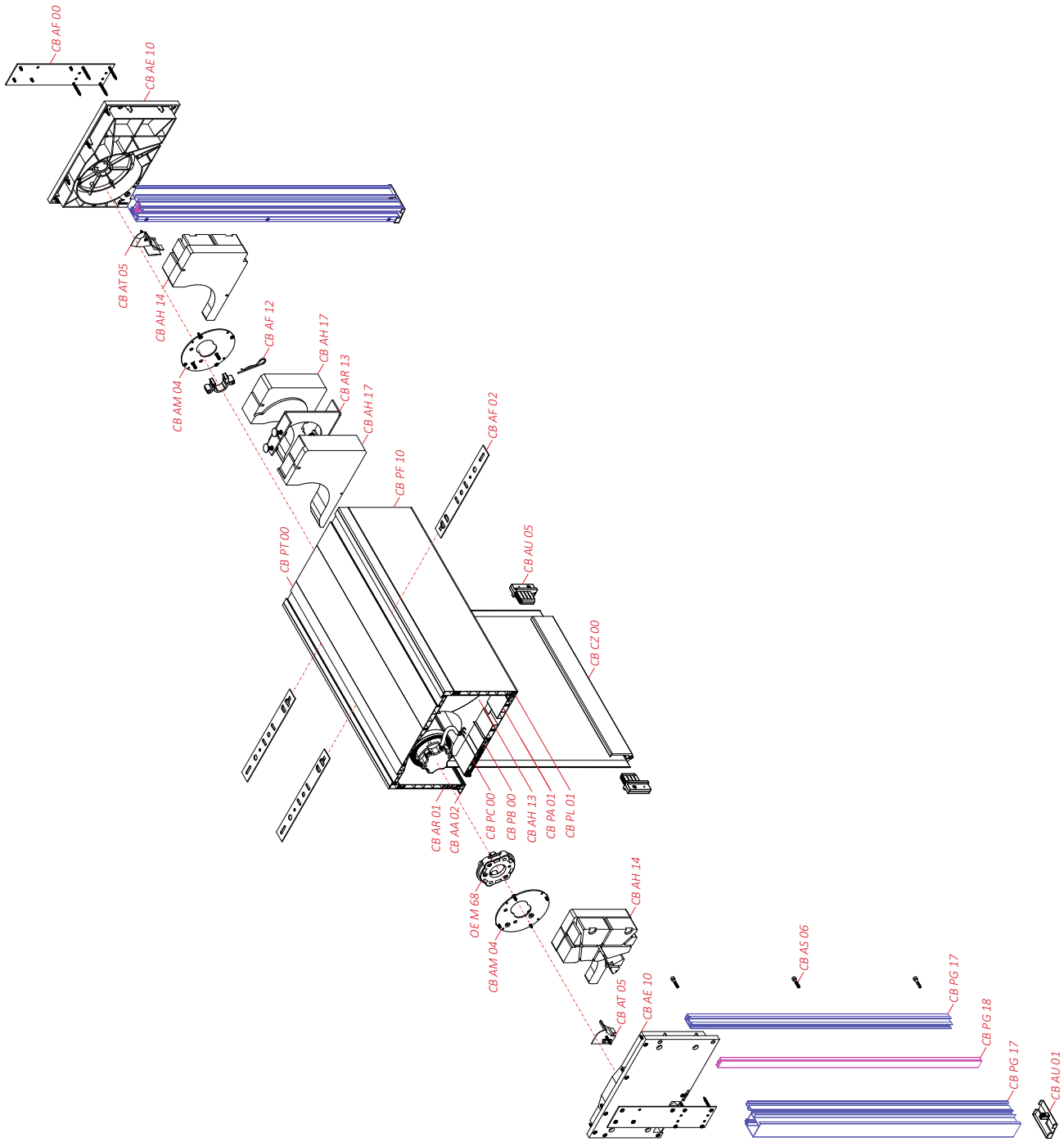
CB AF 00
CB AE 10
CB AT 05
CB AH 14
CB AM 04
CB AF 12
CB AH 17
CB AR 13
CB AH 17
CB AF 02
CB PF 10
CB PT 00
CB AU 05
CB CZ 00
CB AR 01
CB AA 02
CB PC 00
CB PB 00
CB AH 13
CB PA 01
CB PL 01
OE M 68
CB AH 14
CB AM 04
CB AS 06
CB AT 05
CB AE 10
CB PG 17
CB PG 18
CB PG 17
CB AU 01

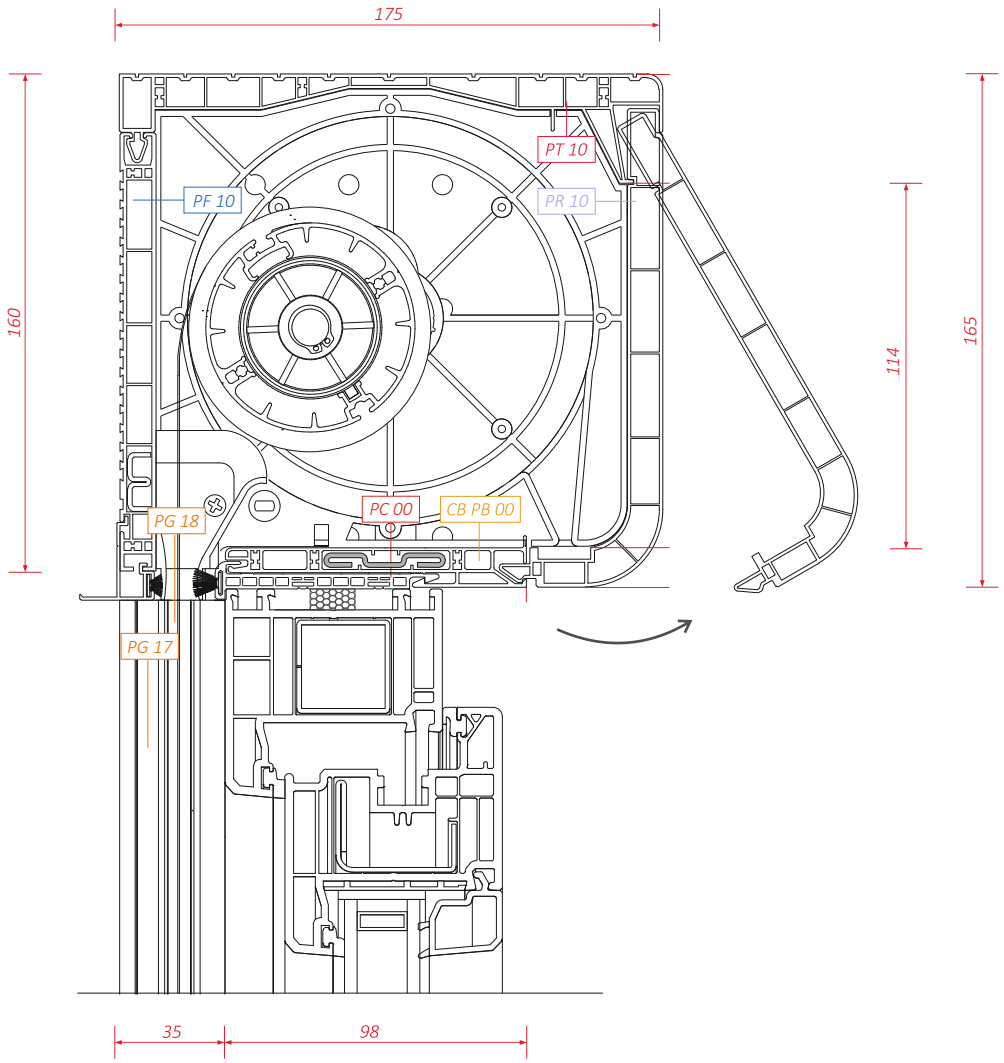
175
160
165
114
PT 10
PF 10
PR 10
PG 18
PC 00
CB PB 00
PG 17
35
98

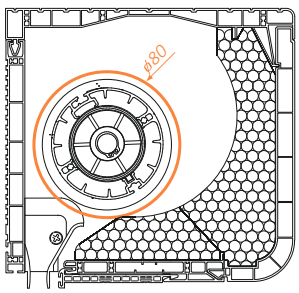
ø80

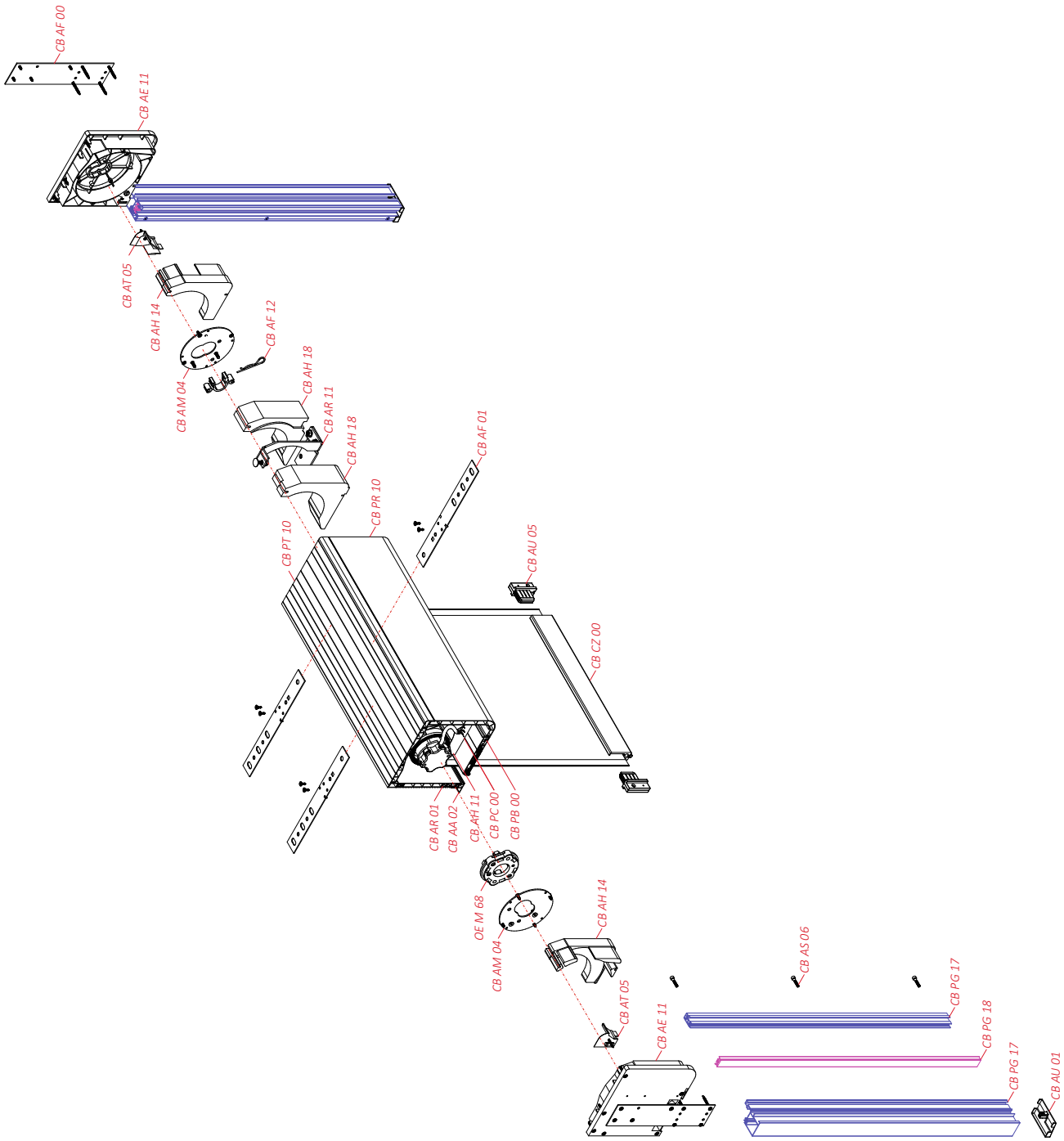
CB AF 00
CB AE 11
CB AT 05
CB AH 14
CB AM 04
CB AF 12
CB AH 18
CB AR 11
CB AH 18
CB PR 10
CB PT 10
CB AF 01
CB AU 05
CB CZ 00
CB AR 01
CB AA 02
CB AH 11
CB PC 00
CB PB 00
OE M 68
CB AH 14
CB AM 04
CB AS 06
CB PG 17
CB AT 05
CB AE 11
CB PG 18
CB PG 17
CB AU 01

EN | CleverBox Screen Elements

Elements of CleverBox Screen System - technical drawings, basic dimensions, universatility, unit of measure, packaging quantity and colors.

BASIC MARKINGS

- measure unit
- packaging quantity
- colors
- control

UNIVERSALITY OF ELEMENTS

- element of CleverBox Roller Shutter
- element of CleverBox Venetian Blinds
- element of CleverBox Screens

DE | CleverBox Screen Elemente

Elemente von CleverBox Screen Aufsatz Systeme - technische Zeichnungen, Universalität, Grundmaße, Maßeinheit, Menge in Verpackung und Farbe.

KENNZEICHNUNG

- Maßeinheit
- Menge in Verpackung
- Farbe
- Steuerung

UNIVERSALITÄT VON ELEMENTE

- Elemente des CleverBox Rollläden
- Elemente des CleverBox Raffstoren
- Elemente des CleverBox Screen

PL | CleverBox Screen Elementy

Elementy systemu naokiennego CleverBox Screen - rysunki techniczne, podstawowe wymiary, uniwersalność, jednostka miary, ilość w opakowaniu oraz kolorystyka.

PODSTAWOWE OZNACZENIA

- jednostka miary
- ilość w opakowaniu
- kolorystyka
- sterowanie

UNIWERSALNOŚĆ ELEMENTÓW

- element Rolet CleverBox
- element Żaluzji CleverBox
- element Screenów CleverBox

CB PT 00

EN | box top profile
165x255 / 205x255 / 245x255

DE | Kastenoberprofil
165x255 / 205x255 / 245x255

PL | profil górny skrzynki
165x255 / 205x255 / 245x255

m / m / m

6
6

CB PT 00 G2P
CB PT 00 G1F

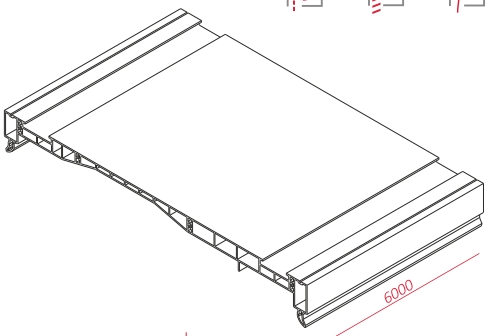

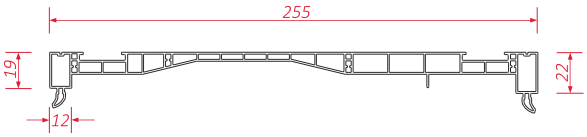

CB PT 10

EN | box top profile
165x175

DE | Kastenoberprofil
165x175

PL | profil górny skrzynki
165x175

m / m / m

6
6

CB PT 10 G2P
CB PT 10 G1F

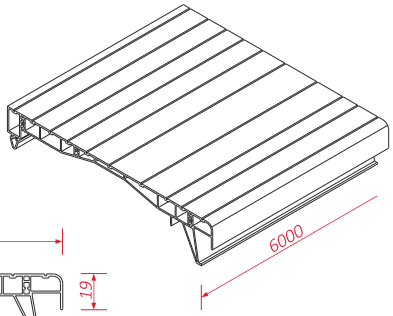

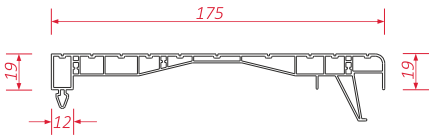

CB PF 10

EN | box front profile
165x175 / 165x255

DE | Kastenvorderprofil
165x175 / 165x255

PL | profil czołowy skrzynki
165x175 / 165x255

m / m / m

6
6

CB PF 10 G1P
CB PF 10 G1F

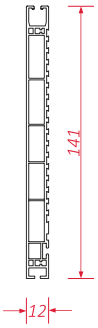

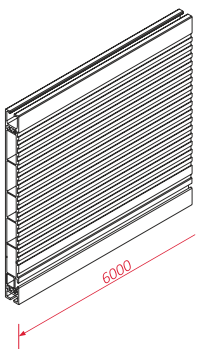

CB PB 00

EN | bottom profile for box (37 mm)

DE | Kastenuntenprofil (37 mm)

PL | profil dolny skrzynki (37 mm)

m / m / m

6 | CB PB 00 G1P
6 | CB PB 00 G1F

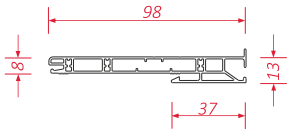

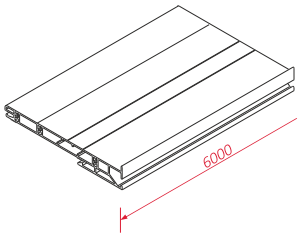

CB PA 00

EN | access plate for box
165x255 / 205x255 / 245x255

DE | Kastenrevisionsabdeckung
165x255 / 205x255 / 245x255

PL | pokrywa rewizyjna skrzynki
165x255 / 205x255 / 245x255

m / m / m

6 | CB PA 00 G1P
6 | CB PA 00 G1F

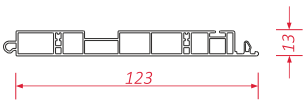

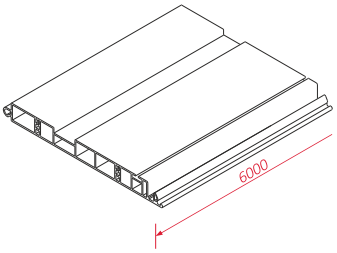

CB PA 01

EN | bottom profile for box
165x255 / 205x255 / 245x255 WF

DE | Kastenuntenprofil
165x255 / 205x255 / 245x255 WF

PL | profil dolny
165x255 / 205x255 / 245x255 WF

m / m / m

6 | CB PA 01 G2P
6 | CB PA 01 G1F

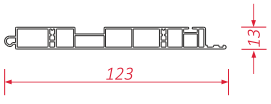

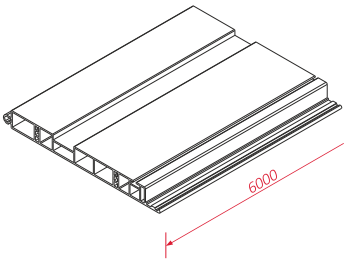

CB PR 10

EN | access plate for box
165x175

DE | Kastenrevisionsabdeckung
165x175

PL | pokrywa rewizyjna skrzynki
165x175

m / m / m

6
6

CB PR 10 G1P
CB PR 10 G1F

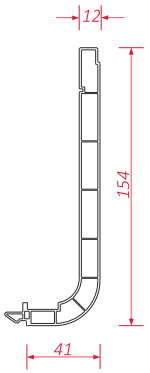

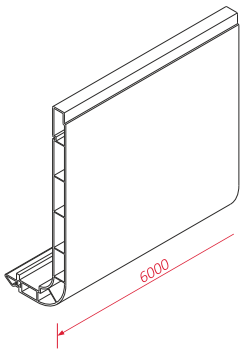

CB PC 00

EN | box connection profile

DE | Kastenadapterprofil

PL | profil adaptacyjny skrzynki

m / m / m

6
6

CB PC 00 G2P
CB PC 00 G1F

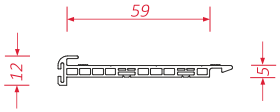

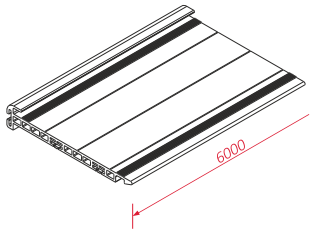

CB PL 01

EN | conncting profile PA 01 with PF
for WF boxes

DE | Verbindungsprofil PA 01 mit PF
für WF Kasten

PL | profil łączący PA 01 z PF
do skrzynek WF

m / m / m

6

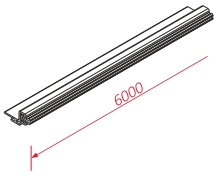

CB PG 17

EN | fabric guide channel (ALU)

DE | Gewebe führungsschiene (ALU)

PL | prowadnica tkaniny (ALU)

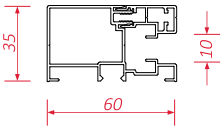

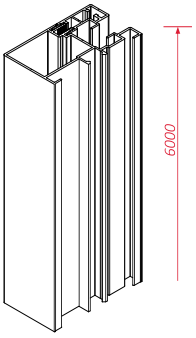

m / m / m

6
6

PG CB 17 G1A
PG CB 17 G6V

CB PG 18

EN | slide tape guide channel (PVC)

DE | Schiebeband führungsschiene (PVC)

PL | prowadnica taśmy suwakowej (PVC)

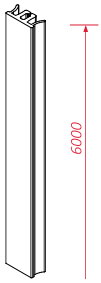

m / m / m

72

CB AU 01

EN | plug for guide channel
PG 02, PG 03, PG 07, PG 08 and PG 17

DE | Spaltblende für Führungsschiene
PG 02, PG 03, PG 07, PG 08 und PG 17

PL | zaślepka prowadnicy
PG 02, PG 03, PG 07, PG 08 i PG 17

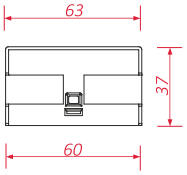

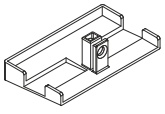

pc. / Stk. / szt.

50

CB AU 01 G3P

CB AE 10

EN | side wall of box
165x255

DE | Seitenwand des Kastens
165x255

PL | ścianka boczna skrzynki
165x255

pair / Paare / para

20 | CB AE 10 G2P

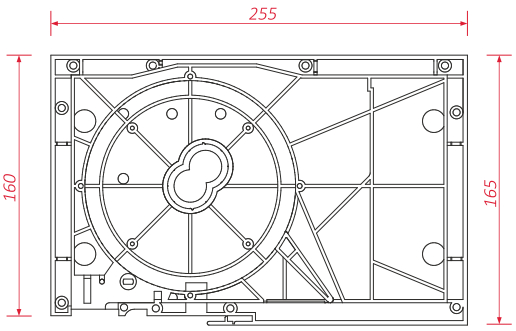

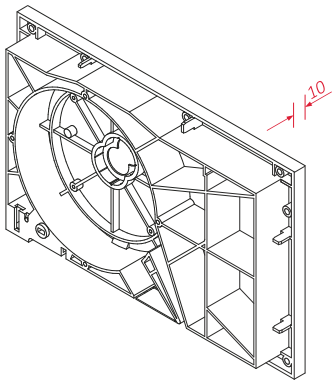

CB AE 11

EN | side wall of box
165x175

DE | Seitenwand des Kastens
165x175

PL | ścianka boczna skrzynki
165x175

pair / Paare / para

20 | CB AE 11 G2P

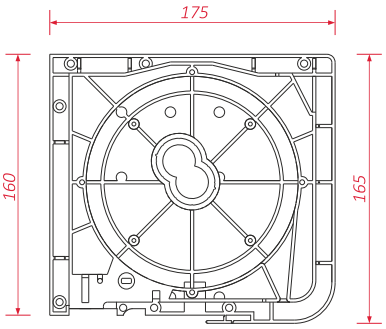

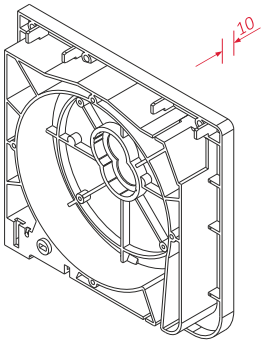

CB AT 05

EN | terminal for AE of CBS box

DE | Einlauftrichter fur AE des Kastens CBS

PL | ślizg do AE skrzynki CBS

pair / Paare / para

20

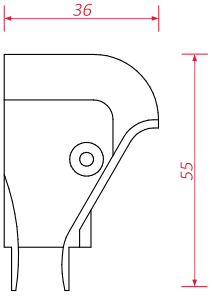

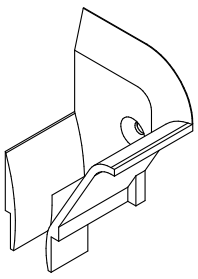

CB AF 00

EN | box fixing strap for window frame

DE | Kastenbefestigung zum Fensterrahmen

PL | mocowanie skrzynki do ramy okiennej

pc. / Stk. / szt.

100

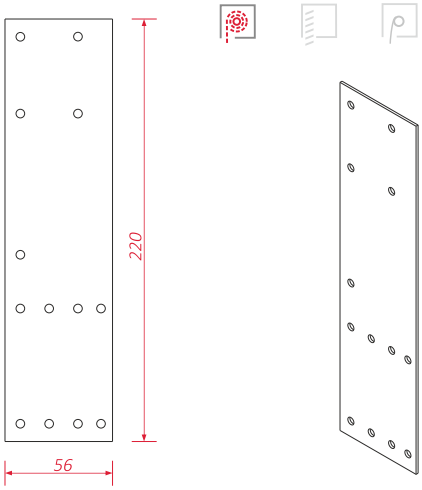

CB AF 01

EN | anchor fixing box
to the lintel

DE | Befestigungsanker für die Verankerung
des Kastens am Fenstersturz

PL | kotwa mocująca skrzynkę
do nadproża

pc. / Stk. / szt.

100

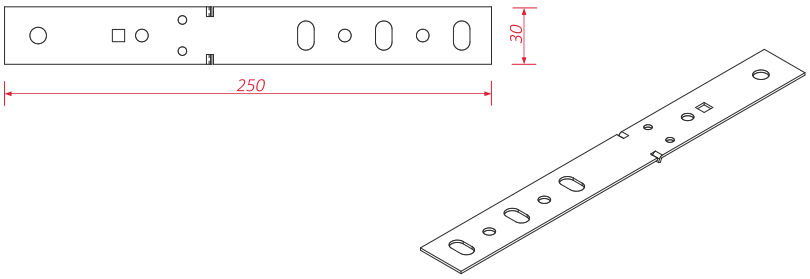

CB AF 02

EN | anchor for PT 00 fixing box
to the lintel

DE | Befestigungsanker für PT 00 für die
Verankerungdes Kastens am Fenstersturz

PL | kotwa do PT 00 mocująca skrzynkę
do nadproża

pc. / Stk. / szt.

100

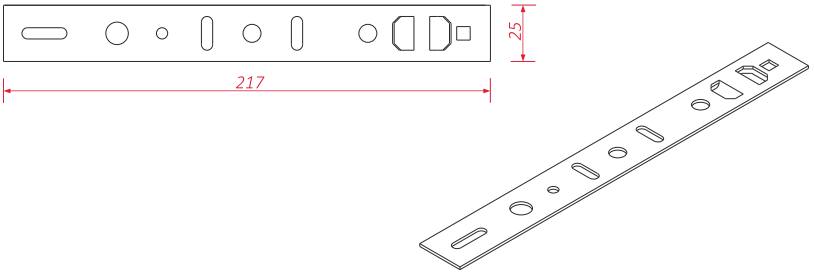

CB AM 04

EN | mounting plate for screen package

DE | płytka montażowa pakietu screen

PL | płytka montażowa pakietu screen

pc. / Stk. / szt.

100

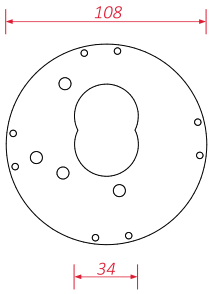

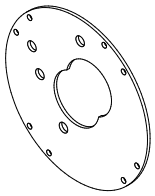

CB AK 10

EN | profile PF 10 cover (ALU)

DE | Profilaufsatz PF 10 (ALU)

PL | nakładka na profil PF 10 (ALU)

m / m / m

6 | AK 10 G1A

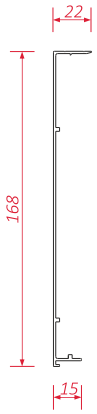

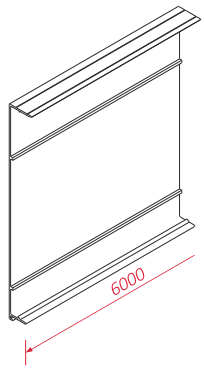

CB AU 00

EN | plug for PF 10 / PF 20

DE | Spaltblende für PF 10 / PF 20

PL | zaślepka do PF 10 / PF 20

m / m / m

6 | CB AU 00 G2P

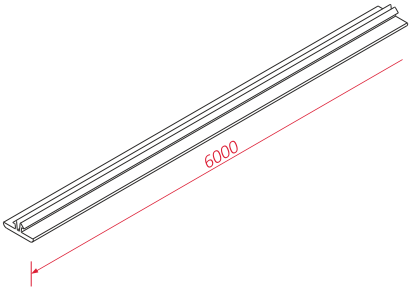

CB AA 00

EN | angle profile

DE | Winkelprofil

PL | profil kątowy

m / m / m

6
6

CB AA 00 G1A
CB AA 00 G1V

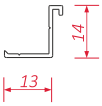

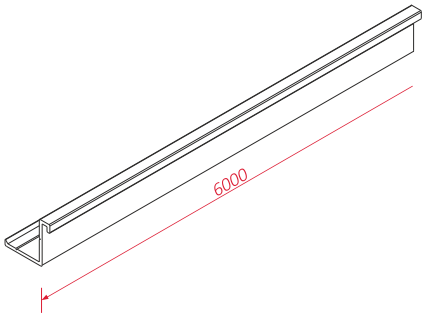

CB AA 01

EN | T-profile

DE | T-Profil

PL | profil teownikowy

m / m / m

6
6

CB AA 01 G1A
CB AA 01 G1V

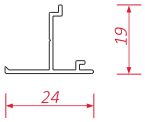

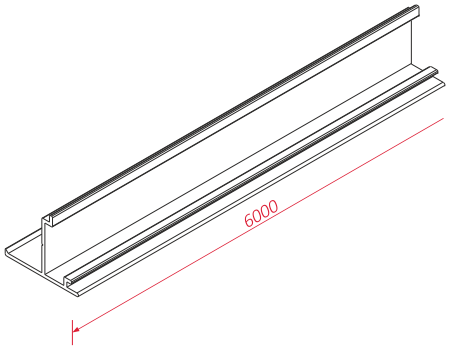

CB AA 02

EN | T-profile with slot for AI

DE | T-Profil mit Fertigungsbereich zum AI

PL | profil teownikowy z gniazdem do AI

m / m / m

6
6

CB AA 02 G1A
CB AA 02 G1V

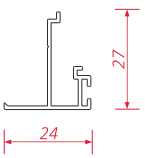

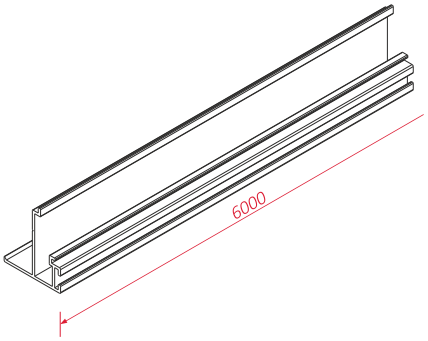

CB AR 01

EN | reinforcement for PF 10 / PF 20 / PF 30

DE | Verstärkung für PF 10 / PF 20 / PF 30

PL | wzmocnienie do PF 10 / PF 20 / PF 30

m / m / m

6

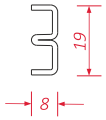

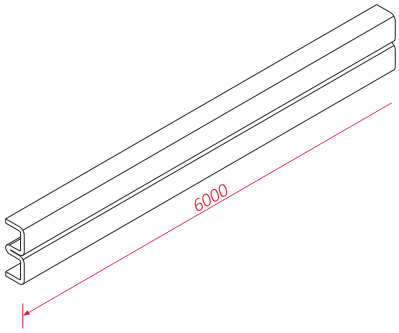

CB AR 03

EN | reinforcement for PB

DE | Verfestigung für PB

PL | wzmocnienie do PB

m / m / m

6

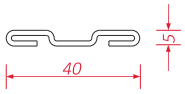

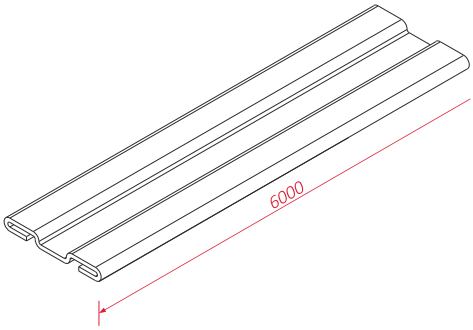

CB AR 13

EN | reinforcement console for box 165x255

DE | Verstärkungskonsole des Kastens 165x255

PL | konsola wzmacniająca skrzynki 165x255

comp. / Kpl. / kpl.

10

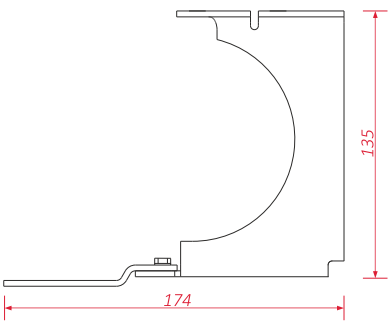

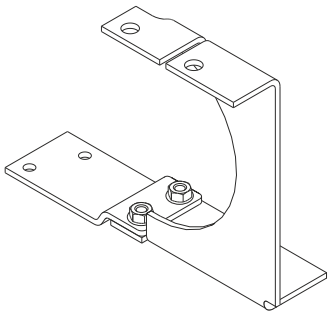

CB AR 11

EN | reinforcement console
for box 165x175

DE | Verstärkungskonsole
des Kastens 165x175

PL | konsola wzmacniająca
skrzynki 165x175

comp. / Kpl. / kpl.

10

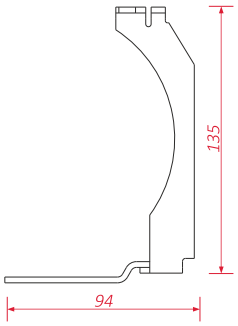

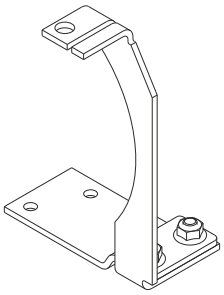

CB AH 10 N (NP)

EN | heat insulation for box 165x255
with no insect screen (neopor)

DE | Wärmedämmung für Kasten 165x255
ohne Insektenschutz (neopor)

PL | ocieplenie skrzynki 165x255
bez moskitiery (neopor)

m / m / m

20

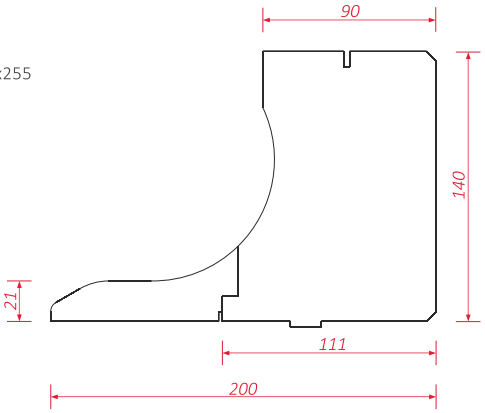

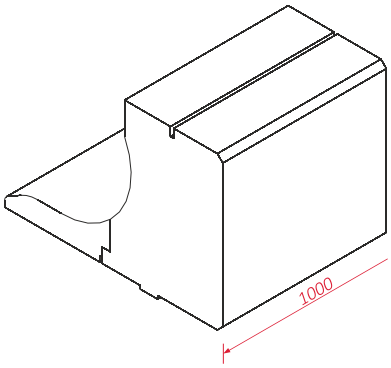

CB AH 13 N (NP)

EN | heat insulation for box 165x255 WF
with no insect screen (neopor)

DE | Wärmedämmung für Kasten 165x255 WF
ohne Insektenschutz (neopor)

PL | ocieplenie skrzynki 165x255 WF
bez moskitiery (neopor)

m / m / m

20

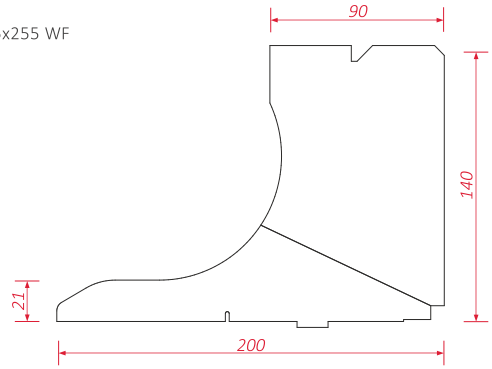

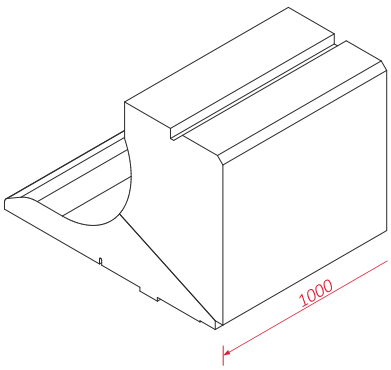

CB AH 11 N (NP)

EN | heat insulation for box 165x175
with no insect screen (neopor)

DE | Wärmedämmung für Kasten 165x175
ohne Insektenschutz (neopor)

PL | ocieplenie skrzynki 165x175
bez moskitiery (neopor)

m / m / m

20

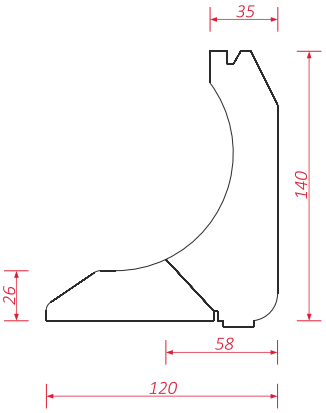

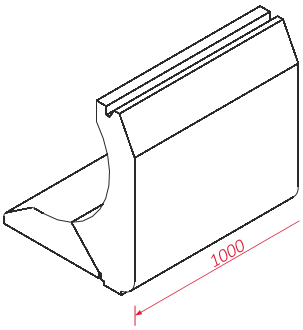

CB AH 14 (NP)

EN | heat insulation for AE 10
for roller shutter an screen (neopor)

DE | Wärmedämmung für AE 10
für Rollladen und Screen (neopor)

PL | ocieplenie do AE 10
do rolety i screena (neopor)

pair / Paare / para

20

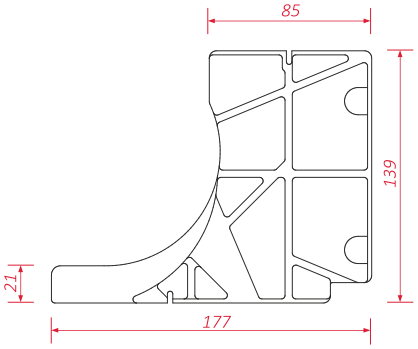

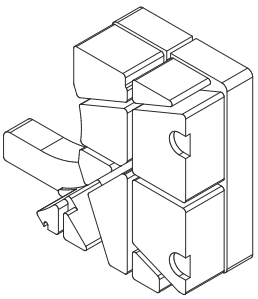

CB AH 15 (NP)

EN | heat insulation for AE 11
for roller shutter an screen (neopor)

DE | Wärmedämmung für AE 11
für Rollladen und Screen (neopor)

PL | ocieplenie do AE 11
do rolety i screena (neopor)

pair / Paare / para

20

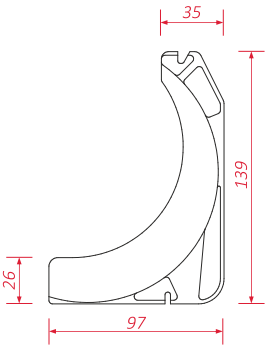

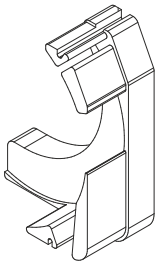

CB AH 17 N (NP)

EN | ocieplenie do AR 13 skrzynki CBS (neopor)

DE | ocieplenie do AR 13 skrzynki CBS (neopor)

PL | ocieplenie do AR 13 skrzynki CBS (neopor)

comp. / Kpl. / kpl.

10

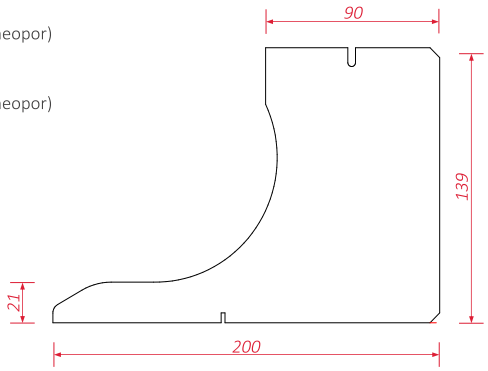

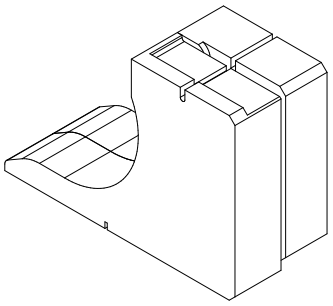

CB AH 18 N (NP)

EN | ocieplenie do AR 11 skrzynki CBS (neopor)

DE | ocieplenie do AR 11 skrzynki CBS (neopor)

PL | ocieplenie do AR 11 skrzynki CBS (neopor)

comp. / Kpl. / kpl.

10

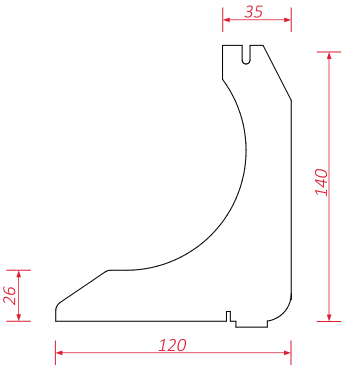

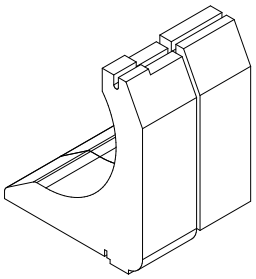

CB AS 01

EN | mounting screw for AE and AC

DE | Montageschraube für AE und AC

PL | wkręt montażowy do AE i AC

1000 pcs. / Stk. / szt.

1

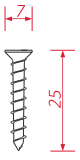

CB AS 02

EN | mounting screw for
AF, AM and AQ

DE | Montageschraube für
AF, AM und AQ

PL | wkręt montażowy do
AF, AM i AQ

1000 pcs. / Stk. / szt.

2

CB AS 03

EN | mounting screw for
PC, AF and AC

DE | Montageschraube für
PC, AF und AC

PL | wkręt montażowy do
PC, AF i AC

1000 pcs. / Stk. / szt.

1

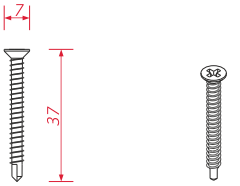

CB AS 04

EN | mounting screw for
PG 02, PG 08, PG 09 and PG 17

DE | Montageschraube für
PG 02, PG 08, PG 09 und PG 17

PL | wkręt montażowy do
PG 02, PG 08, PG 09 i PG 17

1000 pcs. / Stk. / szt.

1

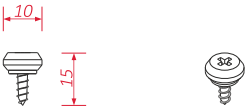

CB AS 05

EN | mounting screw for PG 01, PG 02,
PG 03, PG 04, PG 07, PG 08, PG 09 and PG 17

DE | Montageschraube für PG 01, PG 02,
PG 03, PG 04, PG 07,PG 08, PG 09 und PG 17

PL | wkręt montażowy do PG 01, PG 02,
PG 03, PG 04, PG 07, PG 08, PG 09 i PG 17

1000 pcs. / Stk. / szt.

1

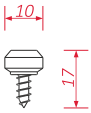

CB AS 06

EN | mounting bolt for PG 17

DE | Befestigungsschraube fur PG 17

PL | śruba montażowa do PG 17

1000 pcs. / Stk. / szt.

1

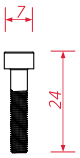

CB AI 04

EN | brush insert 12 mm for
PG 03 and PC

DE | Bürstendichtung 12 mm für
PG 03 und PC

PL | uszczelka szczotkowa 12 mm do
PG 03 i PC

100 m / m / m

2

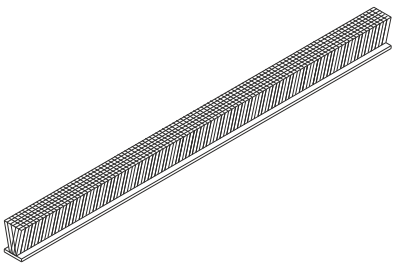

CB AI 10

EN | brush insert 12 mm
for CZ 00

DE | Bürstendichtung 12 mm
für CZ 00

PL | uszczelka szczotkowa 12 mm
do CZ 00

100 m / m / m

2,25

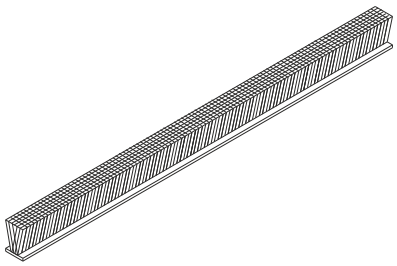

CB AJ 00

EN | self-adhesive expandable tape
15 / 3 / 12

DE | Selbstklebe-Dichtband
15 / 3 / 12

PL | taśma rozprężna samoprzylepna
15 / 3 / 12

m / m / m

18

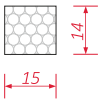

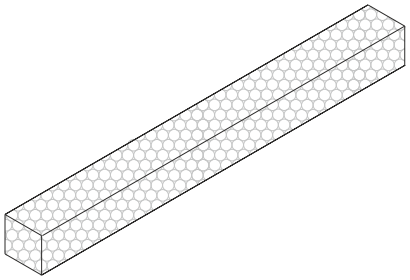

CB AJ 01

EN | self-adhesive sound-absorbing
tape 500 / 1000 / 1,3

DE | Selbstklebe-Akustischesband
500 / 1000 / 1,3

PL | taśma dźwiękochłonna
samoprzylepna 500 / 1000 / 1,3

m / m / m

40

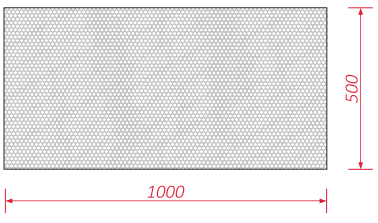

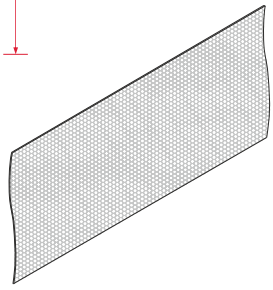

CB CZ 00

EN | fabric end slat

DE | Abschlussleiste fur Gewebe

PL | listwa końcowa do tkaniny

m / m / m

24
24

CB CZ 02 G1A
CB CZ 02 G7V

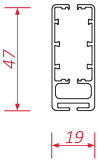

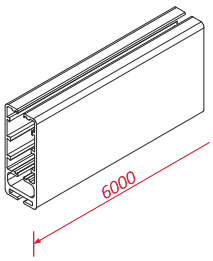

S CR 00

EN | weight for CZ 00

DE | Belastung für CZ 00

PL | obciążenie do CZ 00

m / m / m

48

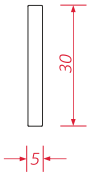

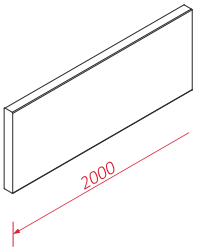

CB AU 05

EN | plug for CZ 00 slat

DE | Spaltblende fur CZ 00 leiste

PL | zaślepka listwy CZ 00

pair / Paare / para

12

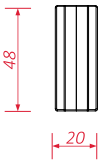

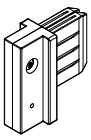

CB AF 12

EN | fixing with cotter pin for screen set

DE | Befestigung mit Splint fur Screen Satz

PL | mocownik z zawleczką pakietu screen

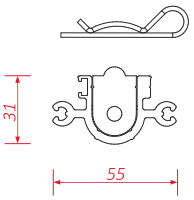

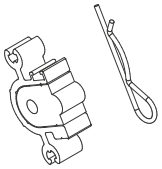

comp. / Kpl. / kpl.

8

OE M 68

EN | motor fixing for 68 mm shaft

DE | Motoraufhängung für Welle 68 mm

PL | mocownik silnika do wałka 68 mm

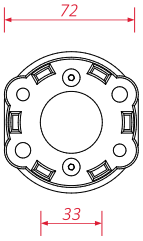

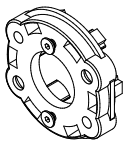

comp. / Kpl. / kpl.

6

EN | Colorlist

Complete colorlist of CleverBox Screen elements.

MARKINGS

P plastic	A aluminium	V varnish	F foil

DE | Farbenamlistung

Die volle Liste der Farbelemente von CleverBox Screen.

KENNZEICHNUNG

P Werkstoff	A Aluminium	V Lack	F Folie

PL | Zestawienie kolorów

Pełna kolorystyka elementów screenów CleverBox.

OZNACZENIA

P tworzywo	A aluminium	V lakier	F okleina

	plastic / Werkstoff / tworzywo	G1P	G2P	G3P
	01P white / Weiss / biały	■	■	■
	02P brown / Braun / brązowy		■	■
	14P anth. grey / Anthrazitgrau / antr. szary			■
	39P golden brown / Goldbraun / złoty brązowy			■

	aluminium / Aluminium / aluminium	G1A
	00A mill-finished / Rau / surowy	■

	varnish / Lack / lakier	G1V	G6V	G7V
	01V white / Weiß / biały	■	■	■
	02V brown / Braun / brązowy	■		
	14V anthracite gray / Anthracitgrau / antracytowy szary			■
	29V silver / Silber / srebrny			■

foil / Folie / okleina		G1F	G2F
04F	mahogany / Mahagoni / mahoń	■	■
05F	hazelnut / Nuss / orzech	■	■
06F	marsh oak / Mooreiche / dąb bagienny	■	
07F	golden oak / Goldeiche / dąb złoty	■	■
10F	dark oak / Dunkeleiche / dąb ciemny	■	
11F	douglas / Douglas / daglezja	■	
13F	grey / Grau / szary	■	
14F	anthracite grey / Anthrazitgrau / antracytowy szary	■	
15F	creamy white / Cremeweiss / kremowy biały	■	
16F	steel blue / Stahlblau / stalowy niebieski	■	
19F	dark green / Dunkelgrün / ciemny zielony	■	
20F	chocobrown / Schokobraun / czekoladowy	■	
21F	palisander / Palisander / palisander	■	
23F	macore / Macore / macore	■	
24F	siena rosso / Siena Rosso / siena rosso	■	
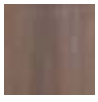 25F	siena noce / Siena Noce / siena noce	■	

foil / Folie / okleina		G1F	G2F
	26F winchester / Winchester / winchester	■	
	40F anthracite grey (smooth) / Anthrazitgrau (glatt) / antracytowy szary (gładki)	■	
	41F quartz grey / Quarzgrau / kwarc szary	■	
	42F basalt grey / Basaltgrau / bazalt szary	■	
	44F basalt grey (smooth) / Basaltgrau (glatt) / bazalt szary (gładki)	■	

BeClever Sp. z o.o.
ul. Malinowa 1
62-300 Września

T: +48 61 4360 354
E: info@beclever.eu

beclever.eu